CATALOGUE

DE PIÈCES DÉTACHÉES, NOTICE D'ENTRETIEN ET DE GRAISSAGE

MOTO TYPE C 6 S

600 cc FLAT-TWIN

MOTOCYCLETTE TYPE C 6 S

600 cc FLAT-TWIN

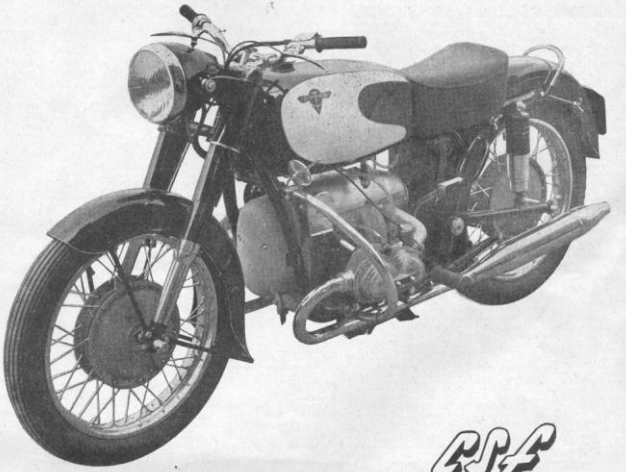

DÉPARTEMENT **RATIER**
97, Avenue Pierre Brossolette, 97
MONTROUGE (Seine)
Téléphone : ALEsia 43-60

CARACTERISTIQUES PRINCIPALES

MOTEUR

Type	« Flat-twin »
Alésage	72 mm
Course	73 mm
Cylindrée	600 cm³
Taux de compression	7,8
Puissance maxi 32 ch à 6 500 tr/mn (mesurée en sortie de boîte)	

BOITE DE VITESSES

Commande par sélecteur.

Rapports :

1re vitesse	3,6 à 1
2e vitesse	2,27 à 1
3e vitesse	1,70 à 1
4e vitesse	1,30 à 1

COUPLE CONIQUE

Rapport	3,666 à 1

PNEUS

Type Englebert compétition ligné pour l'avant	19 × 3,25
Pression de gonflage	1,6
Type Englebert compétition pastillé à l'arrière	19 × 3,50
Pression de gonflage	1,8

DIMENSIONS ET POIDS

Longueur hors tout	2,13 m
Largeur	0,71 m
Garde au sol	0,15 m
Poids (en ordre de marche)	195 kg

PERFORMANCES

Vitesse maxi (position normale)	145 km/h
Vitesse maxi (position couchée)	160 km/h

CAPACITES

Réservoir d'essence	27 l (dont 3 l de réserve)
Carter moteur	2 l
Carter boîte de vitesses	0,750 l
Carter de couple conique	0,150 l
Fourche, pour chaque bras	0,150 l

NOMENCLATURE DES PIÈCES DÉTACHÉES

AU 1er SEPTEMBRE 1960

NUMÉROS	Qté	DÉSIGNATIONS
		ACCESSOIRES MOTEUR
501.06.0	1	Tuyau d'échappement droit complet.
501.07.0	1	Tuyau d'échappement gauche complet.
501.08.0	1	Pot d'échappement gauche.
501.09.0	1	Pot d'échappement droit.
501.12.0	1	Tuyau de transfert flexible.
510.05.0	1	Couvercle supérieur.
510.11.0	7	Ecrou borgne de 6/1,00 (R 932-04).
510.29 A	1	Couvercle avant complet.
510.30.0	2	Toile de protection des lumières du couvercle avant.
511.08.0	1	Bague d'étanchéité de l'allumeur.
518.01.0	1	Dynamo.
518.02.0	1	Allumeur (avec plaquette déflectrice 518 35-0).
518.03.0	1	Régulateur.
518.04.0	1	Bobine avec collier.
518.05.0	1	Plaquette d'orientation de l'allumeur.
518.06.0	1	Fil haute tension allumeur bobine complet.
518.07.0	1	Câblage des fils moteur.
518.10.0	4	Joint papier de carburateur.
518.11.0	1	Pipe d'admission côté gauche.
518.12.0	1	Pipe d'admission côté droit.
518.15.0	2	Collier de serrage Serflex 38-42.
518.17.0	2	Vis d'arrêt du filtre à air.
518.18.0	1	Joint de filtre à air.
518.19.0	1	Jonc de filtre à air.
518.21.0	1	Tamis (3 toiles) de filtre à air.
518.22.0	1	Boîtier de filtre à air.
518.26.0	1	Support de bobine sur B.V.
518.29.0	2	Joint Ferrodo de carburateur.
518.30.0	2	Fil de bougie, avec protège-bougie.
518.31.0	1	Capuchon caoutchouc de protège-bougie.
518.32.0	1	Barre d'entraînement de dynamo.
518.33.0	1	Filtre à air complet.
614.02.0	1	Carburateur gauche Bing 1/26/9/130/2/35/1,5.
614.03.0	1	Carburateur droit Bing 1/26/10/130/2/35/1,5.
701.6156	1	Capuchon caoutchouc pour bobine (Pietri 6156).
701.74.0	1	Protège-bougie K.L.G. ou Saker.
730.07.0	3	Ecrou de 8/100 (fixation B.V.).
	2	Bougie Marchal 34 S.
	1	Fil frein ∅ 8/10 L=200.
	4	Rondelle plate de 8,5×16×1 de fixation du carter-moteur sur boîte de vitesses.
	1	Vis H8 - 73/20 fixant carter moteur sur boîte de vitesses.
Pot échapp. D. et G. 501.06.0	4	Ecrou H8.
	2	Jointmétallo-plastique de 32×42×2.
	4	Rondelle éventail de 8.
	2	Vis H8 - 30/15 de fixation centrale.
501.07.0	2	Vis H8 - 30/15 de fixation avant.
Couvercle supérieur 510.05.0	4	Rondelle plate de 6,5×12×1.
Couvercle avant 510.29 A	3	Rondelle plate de 6,5×12×1.
Carburat. 614.02.0	4	Ecrou H *bis* 8/100.
	4	Rondelle éventail de 8.
614.03.0	4	Rondelle plate 8,5×16×1.
	3	Rondelle éventail de 6.
Dynamo 518.01.0	3	Vis H6 - 30/15.
	3	Rondelle plate de 6,5×12×1.
	2	Ecrou H6.
Régulat. 518.03.0	2	Rondelle éventail de 6.
	2	Rondelle plate de 6,5×12×1.
	2	Rondelle éventail de 8.
	2	Rondelle plate de 6,5×12×1 de fixation à 518-26-0.
Bobine 518.04.0	2	Rondelle plate de 8,5×16×1.
	2	Vis H6 - 15/12 (tête percée R 13/06-7-15) fixant à 518-26-0.
	2	Vis H8 - 16/14.

NUMÉROS	Qté	DÉSIGNATIONS
Plaquette d'orient. 518.05.0	1	Rondelle plate de 8,5×16×1.
	1	Rondelle éventail de 8.
	1	Vis H8 - 16/14.
Filtre à air 518.33.0	2	Rondelle éventail de 6.
	2	Rondelle plate de 6,5×12×1.
		BOITE DE VITESSES SÉLECTEUR
Boîte de vitesses (ensemble).		
520.00.A	1	
520.01.A	1	Carter de boîte de vitesses.
520.02.0	1	Joint de carter de butée.
520.03.0	1	Carter de butée des roulements.
520.04.0	1	Couvercle de roulement.
520.05.0	1	Palier avant de l'arbre de kick.
520.06.0	1	Joint du couvercle de roulement.
520.08.0	2	Pied de centrage.
520.09.0	3	Vis F/60.
520.10.0	1	Butée de dégagement du cliquet.
520.11.0	1	Butée de gaîne de débrayage.
521.01.0	1	Arbre primaire.
521.02.0	1	Boîtier de roulement.
521.03.0	1	Clavette Woodruff E=6 H=6,50 - ∅=16.
521.04.0	1	Pignon de 4e - 20 dents.
521.06.0	1	Entretoise de retour d'huile.
521.07.0	1	Tige d'embrayage.
521.08.0	1	Levier d'embrayage avec pattes.
522.01.0	1	Arbre secondaire.
522.02.0	1	Pignon de première.
522.03.0	1	Pignon de deuxième.
522.04.0	1	Pignon de troisième.
522.05.0	1	Pignon de quatrième.
522.06.0	1	Clabot de troisième et quatrième.
522.07.0	1	Fourchette de première et deuxième.
522.08.0	1	Fourchette de troisième et quatrième.
522.09.0	1	Axe des fourchettes.
522.10.0	1	Vis d'arrêt des fourchettes.
522.12.0	1	Vis sans fin de commande de compteur.
522.14.0	1	Rondelle pour blocage sortie de boîte.
522.15.0	1	Ecrou de sortie de boîte.
522.16.0	1	Pignon de compteur.
522.17.0	1	Moyeux cannelé.
522.18.0	1	Clabot de première et deuxième.
522.19.0	1	Bague de pignon de quatrième.
522.20.0	2	Rondelle de latéral.
522.21.0	1	Bague de pignon de deuxième et troisième.
522.22.0	1	Bague de pignon de première
523.01.0	1	Arbre de kick.
523.02.0	1	Cliquet de kick.
523.03.0	1	Doigt de butée du cliquet.
523.04.0	1	Ressort de butée du cliquet.
523.05.0	1	Axe du cliquet.
523.07.0	1	Douille de pignon de kick.
523.09.0	1	Bouchon de butée.
523.10.0	1	Douille de butée de pignon de kick.
523.12.0	1	Ressort de butée de kick.
523.13.0	1	Ressort de kick.
523.14.0	1	Axe de butée.
523.15.0	1	Palier de kick.
523.16.0	2	Joint de palier de kick.
523.18.0	1	Feutre de palier de kick.
523.19.0	1	Couvercle de fermeture.
523.20.0	1	Joint de bouchon de butée.
523.21.0	1	Pignon de kick bagué.
523.22.0	*	Rondelle de 7,5×14×0,2.
523.23.0	*	Rondelle de 7,5×14×0,5.
524.01.A	1	Carter de sélecteur.
524.02.0	1	Carter de grille.
524.04.A	1	Bague de carter de sélecteur.
524.05.0	1	Ergot de sélecteur.
524.06.0	1	Ergot de sélecteur.

Nota. — Les nos de nomenclature suivis du signe * dans la colonne quantité, sont à commander suivant les besoins.

BOITE DE VITESSES, SÉLECTEUR (Suite)

NUMÉROS	Qté	DÉSIGNATIONS
524.07.0	1	Ressort de sélecteur.
524.08.0	1	Arbre porte-cliquet.
524.09.0	1	Secteur d'embrayage.
524.10.0	1	Butée des cliquets.
524.11.0	2	Axe des leviers de cliquet.
524.12.0	1	Cliquet droit.
524.13.0	1	Cliquet gauche.
524.14.0	1	Ressort du cliquet.
524.15.0	2	Butée de réglage.
524.17.0	1	Ressort de butée de grille.
524.18.0	1	Butée de verrouillage.
524.22.0	1	Joint du couvercle de grille.
524.23.A	1	Joint du couvercle des cliquets.
524.26.0	1	Levier de commande.
524.29.0	1	Rondelle d'appui du ressort.
524.32.0	1	Caoutchouc de pédale de sélecteur.
524.35.0	1	Levier de remise au point mort.
524.36.0	1	Clavette du levier avec écrou et rondelle.
524.37.0	2	Vis F/60-5-15.
524.39.0	1	Ensemble de la grille de guidage.
524.40.A	1	Pédale de sélecteur avec ergot.
524.41.0	1	Vis de fixation de la pédale de sélecteur.
531.01.0	1	Sortie de boîte.
716.14.0	2	Clavette Woodruff de 2,5×3,7.
720.12.1	2	Bouchon de vidange et de remplissage.
720.20.0	1	Attache ressort de rappel de béquille.
721.03.0	3	Rondelle déflecteur 20+0,07×45×1. +0
721.09.0	1	Butée d'embrayage.
721.10.0	1	Caoutchouc de butée.
721.11.0	1	Butée à bille montée.
721.12.0	1	Embout de butée.
721.14.0	1	Collier d'embrayage.
721.16.0	1	Axe de levier d'embrayage.
721.17.0	1	Feutre d'entrée de boîte.
722.22.0	1	Feutre de sortie de boîte.
722.24.0	1	Douille de pignon de compteur.
722.25.0	1	Vis d'arrêt du câble de compteur.
723.11.0	1	Pédale de kick.
723.18.0	1	Joint de palier avant de l'arbre de kick.
723.20.0	1	Clavette avec écrou et rondelle.
724.16.0	1	Cage à feutre.
724.17.0	1	Joint feutre d'axe du levier des cliquets.
730.18.0	*	Rondelle de réglage 41×51×0,1.
730.42.0	1	Rondelle d'appui du ressort de butée 12,5×26×1.
6.205	1	Roulement.
6.304	2	Roulement 20×52×15.
N J L 20	1	Roulement.
	1	Ecrou H *ter*/8/1,25 - H : 4.
	2	Joint métallo plastique Ø 14.
	11	Rondelle plate de 6,5×12×1.
	10	Vis F/90-6-15/11.
	11	Vis H6 25/15.
	1	Ecrou H6.
Train primaire	1	Goupille fendue de 1,5×20.
521.00.0	1	Rondelle éventail de 6×12.
	1	Vis H6-45/15.
Train second. 522.00.0	1	Goupille fendue de 2,5×35.
Arbre second. 522.50.0	3	Clavette Woodruff 5×6,5×16.
Dispositif de lancem. 523.00.0	1	Goupille cannelée de 4×28 (G.O.7).
	4	Vis F/90-5-20/12.
	1	Bague R n° 10 (Ø int. 12,1 - d : 2,7).
	1	Ecrou H *bis* 10/1,00.
	1	Ecrou H *ter* 8 - H : 4.
Sélecteur 524.00.A	2	Ecrou H *bis* 8/1,00.
	1	Graisseur Lub G 8S - 6/100.
	1	Rondelle fibre de 6×12.
	1	Rondelle éventail de 10.
	2	Rondelle plate de 8.

MOTEUR - EMBRAYAGE

NUMÉROS	Qté	DÉSIGNATIONS
510.01.A	1	Carter moteur nu (sans bague ni goujon).
510.02.A	1	Carter intermédaire nu (sans goujon).
510.06.0	3	Goujon de carter intermédiaire (Ø 8 L : 45).
510.07.0	1	Joint de carter d'huile.
510.08.A	1	Joint de carter intermédiaire.
510.09.0	4	Goujon de carter intermédiaire (Ø 8 L : 66).
510.10.0	6	Goujon de régulateur et capot.
510.13.0	6	Goujon de palier arrière.
510.15.0	2	Goujon long de fixation du couvercle.
510.16.0	1	Rondelle élastique.
510.17.0	1	Rondelle d'appui de la rondelle élastique.
510.18.A	1	Carter moteur goujonné bagué.
510.19.A	1	Carter intermédiaire goujonné.
510.20.0	1	Carter d'huile avec embase.
510.21.0	4	Goujon de carter intermédiaire et boîte de vitesses (Ø 8 L : 53).
510.22.0	1	Pied de centrage carter intermédiaire.
510.23.0	1	Bague de centrage carter intermédiaire.
510.24.0	2	Goujon de carter intermédiaire Ø 7.
510.26.0	1	Clavette Woodruff Ø 22 - H=9 - Ep.=6 de vilebrequin.
510.27.A	6	Vis H7 fixant palier avant.
511.01.0	1	Arbre à cames.
511.02.0	1	Pignon d'arbre à cames.
511.03.0	1	Cage de palier.
511.04.0	2	Entraîneur de reniflard.
511.05.0	1	Tube de reniflard.
511.07.0	*	Rondelle de réglage 29×39×0,2.
511.10.0	1	Contre-écrou H=16/1,5 - h=8 de tube de reniflard.
511.11.0	4	Frein des vis de fixation.
511.13.0	1	Reniflard.
512.01.0	1	Grand pignon de pompe.
512.02.0	1	Petit pignon de pompe.
512.03.0	1	Pignon de commande.
512.06.0	1	Tube d'aspiration de boîtier de filtre à huile.
512.07.0	1	Tamis de filtre à huile.
512.08.0	1	Jonc de filtre à huile.
512.10.0	1	Boîtier de filtre à huile avec renfort.
513.01.0	4	Poussoir.
513.02.0	4	Guide de poussoir.
514.02.0	2	Soupape d'admission.
514.03.0	2	Soupape d'échappement.
514.05.0	4	Guide de soupape.
514.06.0	4	Jonc de guide de soupape.
514.07.0	4	Ressort extérieur.
514.08.0	4	Ressort intérieur.
514.09.0	4	Coupelle de ressort.
514.11.0	2	Culbuteur.
514.12.0	2	Culbuteur.
514.13.A	2	Support de culbuteur.
514.16.0	4	Axe de culbuteur.
514.17.0	2	Siège de ressort de soupape.
514.19.0	2	Joint de capot de culbuteur.
514.20.0	2	Capot de culbuteur.
514.21.A	4	Goujon de support de culbuteur.
514.22.A	2	Joint de culasse.
514.23.A	4	Joint d'embase de cylindre.
514.26.0	2	Rondelle d'appui de culbuteur.
514.27.0	2	Ressort d'axe de culbuteur.
514.28.0	2	Rondelle d'appui du ressort.
514.30.0	4	Ecrou borgne de 8/100.
514.34.A	4	Tube.
514.51.0	4	Goujons de carburateur.
514.52.0	4	Rondelle de 9,5×15,5×3 de fixation de cul.
514.53.0	4	Ecrou spécial de culasse 9/100.
514.55.0	8	Goujon fixant culasse.
514.56.0	4	Rondelle de 9,5×3.
514.57.0	4	Embout de caoutchouc (tube de cylindre).
514.58.0	2	Bride d'embout (514 57 0).
514.59.0	4	Ecrou de 10×100 fixant support de culbuteur.
514.60.0	4	Goujon de 7.
514.61.0	2	Cale de cylindre.
515.02.0	2	Maneton.
515.05.0	2	Déflecteur de vilebrequin.
515.06.0	1	Ecrou avant de vilebrequin.
515.07.0	1	Rondelle frein du pignon de distribution.
515.08.0	1	Pignon de distribution.

Nota. — Les n°s de nomenclature suivis du signe * dans la colonne quantité, sont à commander suivant les besoins.

MOTEUR - EMBRAYAGE (Suite)

NUMÉROS	Qté	DÉSIGNATIONS
515.09.0	2	Rondelle entretoise.
515.10.0	1	Vis de blocage du volant.
515.11.0	1	Rondelle frein du volant.
516.02.0	2	Douille de pied de bielle.
516.05.A	1	Palier arrière de vilebrequin.
516.06.A	1	Palier avant avec gicleur et vis.
516.07.0	2	Bielle bagnée.
517.02.0	6	Colonnette d'embrayage.
517.04.0	1	Disque d'embrayage.
517.05.0	1	Contre-plateau d'embrayage.
517.06.0	6	Ressort d'embrayage.
517.08.0	1	Volant avec colonnettes.
517.09.0	1	Plateau avec entretoises.
518.20.0	1	Jauge d'huile.
518.23.A	1	Joint du palier arrière du vilebrequin.
518.25.A	*	Cale de support de culbuteur.
610.00.A	1	**Moteur:** ensemble.
614.01.A	1	Cylindre droit.
614.07.A	1	Cylindre gauche.
614.08.A	1	Cylindre gauche avec tubes et goujons.
614.09.A	1	Cylindre droit avec tubes et goujons.
614.10.0	4	Tige de culbuteur avec embout.
614.16.A	1	Culasse gauche avec soupapes.
614.17.A	1	Culasse droite avec soupapes.
614.18.A	1	Culasse gauche avec sièges et guides.
614.19.A	1	Culasse droite avec sièges et guides.
614.34.0	2	Segment d'étanchéité Ø 72 - Ep. : 2.
614.35.0	4	Segment racleur Ø 72 - Ep. : 5.
614.37.0	2	Segment d'étanchéité chromé Ø 72 - Ep. : 2.
614.38.0	2	Piston avec axe, joncs et segments.
614.38.00 C.A.	1	Piston avec axe 614 36 0 et joncs.
615.00.0	1	Vilebrequin.
615.01.0	1	Bras avant de vilebrequin.
615.03.0	1	Bras central de vilebrequin.
615.04.0	1	Bras arrière de vilebrequin.
615.05.0	1	Pastille d'obturation de vilebrequin.
616.00.0	1	Embiellage.
710.05.0	8	Goujon de cylindre.
710.07.0	1	Goujon court de fixation du couvercle.
710.08.0	2	Goujon de plaque antivibratoire.
714.07.0	8	Demi-dé de soupape.
714.19.0	4	Ecrou de culasse de 9/100.
716.03.0	2	Cage à galets de bielle.
716.04.0	24	Galet de bielle.
716.14.0	1	Clavette Woodruff 2,5×3,5 de grand pignon de pompe.
716.20.0	1	Rondelle déflecteur.
718.10.0	1	Joint de jauge d'huile.
718.28.0	8	Ecrou de 10/150 fixant cylindre.
720.12.0	1	Bouchon de vidange.
723.22.0	1	Clavette Woodruff Ø 16 H : 6,5 - Ep. : 4 (arbre à cames).
723.22.0	1	Clavette Woodruff Ø 16 H : 6,5 - Ep. : 4 (vilebrequin).
730.07.0	8	Ecrou de 8/100 de carter intermédiaire.
730.15.0	*	Rondelle de réglage 61×71 - Ep. : 0,3 - 0,4 - ou 0,5.
6.203	2	Roulement de 17×40×12 de l'arbre à cames.
6.207 MA	2	Roulement de 35×72×17 (à cage bronze) de vilebrequin.
Y 20	1	Roulement de 20×37×9 de dynamo.
	2	Rondelle éventail de 7 pour fixation de bride d'embout du tube cylindre.
	4	Rondelle plate 8,5×16×1 pour fixation couvre-culbuteurs.
	2	Vis H7 - 20/15 pour fixation de bride d'embout du tube cylindre.
Carter moteur goujonné bagué 510.18.A		Fil frein de 8/10.
	1	Rondelle plate de 5,5×10×1.
	1	Vis H 5 L=7 tête percée.
	1	Bague Simrit B A 24×37×7.
Carter intermméd.	1	Circlips 37 I.
	2	Ecrou H7.
510.19.A	2	Rondelle plate 7,5×14×1.
	8	Rondelle plate 8,5×16×1.

NUMÉROS	Qté	DÉSIGNATIONS
Carter d'huile 510.20.0	1	Joint métallo plastique fermé Ø 14.
	12	Rondelle plate 6,5×12×1.
	12	Vis H 6×15/13.
Arbre à cames assemblé 511.00.0	1	Circlips 40 I.
	1	Ecrou à créneaux H KZ de 16/1,5.
	1	Goupille fendue de 3×30.
	4	Vis H 6×16.
Pompe à huile non assemblée 512.00.0	1	Ecrou de 6/100.
		Fil frein de 8/10 (L=250).
	1	Rondelle éventail de 6.
	2	Rondelle plate de 6,5×12×1.
	2	Vis H6 L=15 (tête percée).
	36	Aiguille Ø 2,5×13,8 (Nadella Standard).
Support de culbut. équipé 514.54.A	2	Circlips 12 e.
	4	Ecrou H *ter* de 7.
	2	Rondelle éventail de 6.
	4	Rondelle Grower de 7.
	4	Rondelle Grower de 10.
	2	Vis H 6×22.
Palier AR de vilebreq. 516.05.A	1	Circlips de 72 I.
	6	Ecrou à créneaux de 7/1,00.
	6	Goupille fendue 1×10.
	1	Bague d'étanchéité de 50×72×10.
Palier AV de vilebr. av. gicl. et vis 516.06.A	1	Circlips de 72 I.
	6	Rondelle plate de 7,5×14×1.
	4	Vis H 6×25/20.
Embray. 517.00.0	6	Vis F/90 - 8 - L=20.
Moteur 610.00.A	2	Ecrou Simmonds de 8 pour fixation antivibratoire.
	2	Rondelle plate de 8,5×16×1 pour fixation antivibratoire.
Vilebreq. 615.00.0	1	Circlips 18 I.
	2	Vis F/90 6×15/11 (fixant déflecteur de vilebrequin).

TRANSMISSION ARRIÈRE

NUMÉROS	Qté	DÉSIGNATIONS
510.23.0	3	Bague de cisaillement du carter du couple conique.
510.23.0	1	Bague de cisaillement du couvercle sur fourche oscillante.
530.85.A	1	Carter nu de couple conique.
531.02.0	1	Flector.
531.03.0	1	Entraîneur du couple conique.
531.06.0	1	Noix cannelée.
531.08.0	1	Couvercle du carter du couple conique.
531.09.0	6	Vis H8-30,5 de flector.
531.14.A	1	**Carter du Couple conique équipé, avec transmission** - Ensemble.
531.15.A	1	Carter du couple conique goujonné et bagué.
531.16.0	1	Couronne 33 dents.
531.17.0	1	Pignon 9 dents avec douille.
531.18.0	1	Arrêtoir de l'écrou de la noix cannelée.
531.20.0	1	Couvercle du carter du couple conique, goujonné et bagué.
531.21.0	1	Arbre de transmission avec cloche.
531.22.0	3	Goujon Ø 8×42 de fixation du couvercle.
531.23.0	1	Goujon Ø 8×40 de fixation sur fourche oscillante.
531.24.0	1	Goujon Ø 8×28 de fixation sur fourche oscillante.
531.25.0	1	Goujon Ø 10×35 de fixation sur fourche oscillante.
531.27.0	1	Ressort de poussée de l'arbre de transmission.
570.15.0	1	Axe de chape de câble de frein arrière.
714.26.0	1	Goujon de Ø 8×32 de fixation sur fourche oscillante.
720.12.1	2	Bouchon de vidange et de remplissage.
730.03.0	1	Bague centrale de carter de couple conique.
730.04.0	1	Point fixe arrière de mâchoire de frein.
730.05.0	1	Rondelle sur point fixe arrière.

Nota. — Les n°s de nomenclature suivis du signe * dans la colonne quantité, sont à commander suivant les besoins.

TRANSMISSION ARRIÈRE (Suite)

NUMÉROS	Qté	DÉSIGNATIONS
730.06.0	3	Goujon de fixation du couvercle de carter.
730.07.0	6	Ecrou H 8 de fixation du couvercle de carter.
730.08.1	1	Moyeu du couple conique
730.11.0	8	Vis de fixation de la couronne 33 dents sur moyeu.
730.12.0	1	Jeu de coussinets de moyeu du couple conique.
730.13.0	1	Rondelle de latéral.
730.15.0	*	Rondelle de réglage 61×71 ×0,1 du couple conique.
730.18.0	*	Rondelle de réglage 41×51,5×01 du couple conique.
730.20.0	1	Rondelle déflecteur du roulement.
730 22.0	1	Ecrou d'entrée au carter.
730.35.0	1	Cloche de fermeture.
730.36.0	1	Caoutchouc sur arbre de transmission.
730.37.0	1	Joint papier.
730.38.1	1	Joint du couvercle de carter.
730.39.0	1	Bague entretoise de moyeux de couple conique.
730.40.0	1	Feutre sur bague entretoise.
730.42.0	1	Rondelle de came de frein arrière.
730.43.0	1	Biellette levier de came de frein arrière.
730.44.0	1	Came de frein arrière.
730.45.0	2	Ressort de mâchoires de frein arrière.
730.71.0	2	Mâchoire de frein arrière avec plaquette et garniture.
730.90.0	1	Déflecteur d'huile.
730.91.0	1	Joint du déflecteur d'huile.
730.92.0	1	Tube d'écoulement de l'huile.
3.304	1	Roulement 20×32×22,2 sur pignon 9 dents.
6.207	1	Roulement 35×72×17 du moyeu du couple conique.
61.573	*	Rondelle de réglage 38,5×47,5×0,2 du moyeu du couple conique.
N K S 20	1	Cage à aiguilles avec cartouche 20×32×20 sur douille pignon 9 dents.
	1	Bague d'étanchéité 32×48×8 B.A. de l'écrou d'entrée au carter.
	6	Ecrou HK 8 d'assemblage du flector du couple conique.
	1	Ecrou H *bis* 12/125 d'assemblage pignon 9 dents et moyeu.
		Fil frein 8/10 des vis de fixation moyeu sur couronne.
	6	Goupille F. de 1,5/20 frein des écrous de flector.
	6	Rondelle plate de 8 fixation du flector.
	1	Bague d'étanchéité 45×60×10 du déflecteur d'huile.
	3	Ecrou borgne de 8 de fixation du carter sur fourche oscillante.
	1	Ecrou borgne de 10 de fixation du carter sur fourche oscillante.
Carter 531.21.0	2	Joint métallo-plastique de 14 bouchon de vidange et de remplissage).
	3	Rondelle éventail de 8 fixation sur carter.
	1	Rondelle éventail de 10 fixation du carter.
	6	Rondelle éventail de fixation du couvercle.
	7	Vis R 5×12 fixant déflecteur d'huile.
Arbre de transmis. av. cloche 531.21.0	1	Graisseur Lub 6/100 sur cloche d'entraînement du couple.
	1	Rondelle fibre 6,2×12×1 du graisseur Lub.
Came de frein AR 730.44.0	1	Ecrou H *bis* 8/100 de fixation de la biellette sur came de frein arrière.
	1	Goupille F. de 1,5/15 d'arrêt d'axe de chape de frein arrière.
	1	Rondelle éventail de 8 fixant biellette sur came de frein.

NUMÉROS	Qté	DÉSIGNATIONS
480.34.0	2	Joint d'étanchéité de 34×48×8 de bras de fourche avant.
503.00.0	1	**Phare complet** avec compteur, câble, lampes, voyant.
503.04.0	1	Câble de compteur.
540.00.0	1	**Fourche avant** (ensemble).
540.11.0	2	Ressort de fourche avant.
540.12.0	2	Tube d'amortisseur fourche avant.
540.14.0	2	Tige d'amortisseur fourche avant.
540.15.0	2	Rondelle de tige d'amortisseur.
540.16.0	2	Ressort compensateur de tige d'amortisseur.
540.17.0	2	Guide de la tige d'amortisseur.
540.18.0	1	Plaquette inférieure de fourche avant.
540.19.0	1	Plaquette supérieure de fourche avant.
541.10.0	1	Vis de serrage du frein de direction.
541.11.0	1	Embase du ressort du frein de direction.
541.12.0	1	Patte de frein de direction assemblée.
550.03.0	2	Couronne d'entraînement.
550.11.0	2	Joint de couronne d'entraînement.
560.00.0	1	**Flasque de frein avant équipé.**
560.01.0	1	Flasque de frein avant nu.
560.02.0	1	Flasque de frein avant avec douille et points fixes.
560.03.0	1	Point fixe long.
560.04.0	1	Point fixe court.
560.05.0	2	Came de frein avant.
560.06.0	2	Bague sur queue de came du frein avant.
560.07.0	1	Biellette double de commande de frein avant.
560.08.0	1	Biellette simple de commande de frein avant.
560.09.0	2	Chape de 5 avec axe, rondelle et goupille (commande de frein avant).
560.10.0	1	Tige d'accouplement des biellettes de commande de frein avant.
560.11.0	2	Rondelle inférieure de came (13,5×26×1).
560.12.0	2	Plaquette entretoise de came de frein avant.
560.13.0	2	Rondelle supérieure de came (12,5×17×1).
560.14.0	2	Mâchoire de frein avec garniture.
560.18.0	1	Ressort de rappel de frein avant.
570.01.0	1	**Guidon équipé** (avec poignées, leviers, potences, commutateur et câblage).
570.02.0	2	Potence du guidon.
570.05.0	2	Câble de carburateur complet.
570.06.0	1	Câble de frein avant complet.
570.07.0	1	Câble d'embrayage complet.
570.09.0	1	Guide du câble de frein avant.
570.13.0	1	Guidon Saker Ø 22 complet avec poignées et leviers).
570.16.0	1	Vis de réglage câble de frein avant.
570.17.0	1	Axe de chape de frein avant.
570.19.0	1	Commutateur et câblage assemblés.
570.20.0	1	Commutateur seul.
570.21.0	1	Câblage électrique du guidon.
701.25.0	2	Rondelle de fixation du phare.
703.01.0 DC	1	Phare « Marchal » (sans compteur, tirette, voyant, lampes, fil relais, passant de câble).
703.02.0	1	Passant de câble de frein avant.
703.02.2	2	Passant de câble de phare.
703.09.0	1	Compteur de vitesse Jaeger.
703.102.094	1	Caoutchouc de compteur.
703.102.636	1	Tirette de contact.
703.447	1	Voyant lumineux sur phare.
703.51.0	1	Fil de relais contacteur voyant.
704.03.0	1	Ressort du frein de direction.

Nota. — Les nos de nomenclature suivis du signe * dans la colonne quantité, sont à commander suivant les besoins.

FLASQUE DE FREIN AVANT FOURCHE TÉLESCOPIQUE
Guidon, Phare, Moyeu de Roue

NUMÉROS	Qté	DÉSIGNATIONS
730.05.0	2	Rondelle de point fixe 14,5×26×1 de frein avant.
730.07.0	2	Ecrou de tige d'amortisseur.
730.07.0	2	Ecrou de plaquette inférieure et fourche avant.
730.45.0	2	Ressort de mâchoires de frein avant.
740.01.0	2	Firas de fourche avant.
740.03.0	1	Tube central de fourche avant.
740.04.0	1	Doigt de centrage du frein inférieur de direction.
740.05.0	1	Bras mobile gauche de fourche avant.
740.06.0	1	Bras mobile droit de fourche avant.
740.09.0	2	Attache supérieure des ressorts de fourche avant.
740.11.0	2	Attache inférieure des ressorts de fourche avant.
740.12.0	2	Joint papier de fourche avant.
740.13.0	2	Bague céléron.
740.14.0	2	Bague régulée.
740.15.0	2	Jonc d'arrêt de la bague régulée.
740.20.0	2	Circlips d'arrêt du guide de la tige d'amortisseur.
740.21.0	4	Soupape de tige d'amortisseur.
740.23.0	2	Ecrou de tube d'amortisseur.
740.24.0	2	Ecrou d'assemblage bras mobile fourreau cylindrique.
740.25.0	2	Fourreau cylindrique de fourche avant.
740.26.1	1	Fourreau conique gauche complet.
740.27.1	1	Fourreau conique droit complet.
740.28.0	1	Porte-phare gauche complet.
740.29.0	1	Porte-phare droit complet.
740.30.0	2	Rondelle joint entre plaquette supérieure et porte-phare.
740.32.0	2	Rondelle de plaquette supérieure de fourche avant.
740.33.0	2	Bouchon des bras de fourche avant.
740.34.0	1	Ecrou de direction.
740.35.0	1	Contre-écrou de direction.
740.36.0	2	Vis de serrage de la plaquette inférieure sur bras de fourchette avant.
740.44.0	2	Butée à billes de direction.
741.03.0	1	Frein inférieur de direction.
741.07.0	1	Cache-poussière sur butée à billes de frein de direction.
750.03.0	2	Entretoise longue du moyeu de roue avant et arrière.
750.04.0	2	Entretoise intérieure de moyeu de roue avant et arrière.
750.05.0	1	Entretoise des roulements de moyeu de roue avant et arrière.
750.06.0	2	Entretoise courte de moyeu de roue avant et arrière.
750.07.0	2	Ecrou de blocage de moyeu de roue avant et arrière.
750.08.0	2	Feutre de moyeu de roue avant et arrière.
750.09.0	2	Cage-protège-feutre moyeu de roue avant et arrière.
760.02.0	1	Douille de flasque de frein avant.
760.06.0	1	Boulon à œil de fixation du câble de frein avant.
770.02.0	2	Ecrou de fixation des potences du guidon.
Nos Saker:		
SAKER C 522 R	1	Poignée caoutchouc.
SAKER 300/4 D	1	Levier de frein avant sur guidon.
SAKER 300/4 G	1	Levier d'embrayage sur guidon.
SAKER 512 DD	1	Poignée de gaz double sortie sur guidon.
6.204	4	Roulement de moyeu de roue avant et arrière.

NUMÉROS	Qté	DÉSIGNATIONS
Phare AV complet 503.00.0	2	Lampe « navette » 38×8.
	1	Lampe « phare code » 36 W.
	2	Rondelle éventail de 8 de fixation du phare.
	2	Vis H 8×20/15 de fixation du phare.
	4	Goupille cylindrique 2×13 (assemblage, soupapes sur tige amortisseur).
	2	Joint fibre 6×12 de la vis de purge des bras mobiles.
Fourche AV 540.00.0	2	Rondelle de 6×12×1 de la vis de purge des bras mobiles.
	2	Rondelle de 7×14×1,5 d'appui ressort de soupape sur tige d'amortisseur.
	2	Rondelle de 8×16×1 de l'écrou d'embout du tube d'amortisseur.
	4	Rondelle éventail Ø 6 (fixation de l'attache supérieure des ressorts).
	4	Rondelle éventail Ø 8 (tube amortisseur 2 - plaquette inférieure 2).
	4	Vis H 6 30/10 de fixation de l'attache supérieure des ressorts.
	2	Vis R 6 8/7 de purge des bras mobiles.
Patte frein de direction 541.12.0	1	Rondelle plate Ø 8×16×1 fixation de la patte.
	1	Rondelle éventail Ø 8 fixation de la patte.
	1	Vis H 8 15/12 de fixation de la patte de frein de direction.
		Fil frein de 8/10 des vis de fixation de la couronne d'entraînement.
Roues nues AV et AR 550.00.0	6	Vis H 6 20/17 tête percée, fixation couronne d'entraînement moyeu avant.
	6	Vis H 6 20/17 tête percée fixation couronne d'entraînement moyeu arrière.
Flasque de frein AV équipé 560.00.0	1	Ecrou H 5 de tige d'accouplement des biellettes.
	2	Ecrou H *bis* 8/100 de fixation des biellettes.
	1	Ecrou H *ter* 10/150 de blocage du boulon à œil.
	4	Goupille 2×25 d'arrêt de plaquette sur came de frein avant.
	2	Rondelle éventail Ø 8 (fixation des biellettes).
	4	Ecrou H 8 de serrage des potences sur le guidon.
Guidon équipé 570.01.0	4	Rondelle éventail de 8 serrage des potences sur le guidon.
	2	Rondelle éventail de 10 fixation potence sur plaquette supérieure.
	4	Vis H 8 30/15 de serrage des potences sur le guidon.
Câble de frein compl. 570.06.0	1	Goupille V 1,5 - 15 d'arrêt de l'axe de chape de frein avant.

ROUES

NUMÉROS	Qté	DÉSIGNATIONS
504.01.0	1	Garde-boue avant.
504.02.0	1	Patte centrale de garde-boue avant.
504.03.0	2	Tringle de garde-boue avant.
504.04.0	1	Garde-boue arrière complet avec plaque de police et câblage.
504.05.0	1	Péquille avant avec patte.
504.06.0	2	Tringle de garde-boue arrière.
504.11.0	1	Corps de garde-boue arrière avec écrou, papillon et 2 tringles.
504.12.0	1	Câblage de plaque de police.
531.10.0	1	Froche de roue arrière.
550.00.0	2	**Roue nue** (ensemble).
550.05.0	40	Rayon court (faible cambrure).
550.06.0	40	Rayon long (forte cambrure).
550.07.0	80	Ecrou de rayon (Ø filetage 4,4).
550.08.0	2	Jante de 40 trous en acier.
ou 550.10.0	2	Jante de 40 trous en alliage d'aluminium.
550.50.0	2	Corps de moyeu de roue - Fretté et piété.
550.51.0	1	**Roue avant** complète (équipée).

NUMÉROS	Qté	DÉSIGNATIONS
		ROUES (Suite)
550.52.0	1	**Roue arrière** complète (équipée).
704.02.0	2	Vis de fixation de béquille avant.
704.03.0	2	Ressort de béquille avant.
704.14.0	1	Plaque de police (avec vis et écrous de fixation.
704.17.0	2	Passant caoutchouc de fils sur garde-boue arrière.
704.25.0	2	Ecrou-papillon de 8/100 (fixation tringle de garde-boue AR).
730.68.0	2	Ecrou de 14/150 (fixation broche de roue AR).
760.09.0	1	Broche de roue avant.
760.10.0	1	Vis H 8 - 40 avec dégagement (blocage broche de roue AV).
	1	Ecrou H 8 de blocage de broche de roue AV.
	1	Rondelle éventail de 8 de blocage de la broche.
	1	Ecrou H 8 de blocage de la broche de roue arrière.
	1	Rondelle éventail de 8 de blocage de la broche.
	1	Rondelle plate de 14 de broche AR.
	1	Vis H 8 40/20 de blocage de broche AR.
Garde	4	Ecrou H *bis* 8.
boue AV	4	Rondelle éventail de 8.
504.01.0	7	Rivet R de 4×10.
	4	Vis H 8 15/12.
	2	Ampoule « navette de 38×8 » (de plaque de police).
Garde	1	Ecrou H *bis* 8.
boue AR	2	Rondelle éventail de 8.
504.04.0	2	Rondelle plate de 8×30×1.
	2	Vis H 8 15/12.
Béquille	2	Ecrou H *bis* 8.
de garde	3	Rondelle éventail de 8.
boue AV	1	Rondelle plate de 8×16×1.
504.05.0	1	Vis H 8 15/12.
Roue AV	2	Chambre à air 3,25×3,5×19.
550.51.0	2	Fond de jante de 19.
	1	Pneu avant de 19×3 (« ligne compétition » Englebert.
Roue AR	1	Pneu arrière de 19×3,5 (pastillé, renforcé, compétition Englebert.
550.52.0	2	10 grammes de talc industriel (pour chambres à air).

CADRE - ACCESSOIRES

NUMÉROS	Qté	DÉSIGNATIONS
500.10.0	1	**Cadre**
500.54.0	1	Fourche arrière oscillante.
500.59.0	2	Disque d'étanchéité.
500.60.0	2	Axe d'articulation de fourche arrière oscillante sans pastille d'obturation.
500.61.0	2	Ecrou d'axe d'articulation.
500.63.0	2	Pastille d'obturation sur (500-60-0).
501.01.0	1	Rondelle entretoise de broche avant moteur.
501.02.0	2	Repose-pied.
501.03.0	1	Broche arrière moteur.
501.04.0	1	Plaque de fixation supérieure de moteur.
501.10.0	1	Broche avant moteur.
501.16.0	1	Ressort de rappel de béquille centrale.
501.17.0	1	Ressort de rappel de frein arrière.
501.22.0	1	Levier de pédale de frein.
501.24.0	1	Pédale de frein.
501.29.0	1	Béquille centrale.
501.30.0	1	Béquille latérale complète.
501.31.0	1	Pédale de frein avec axe.
501.32.0	1	Cache-flector ou (501 32 CR chromé).
501.33.0	1	Sangle complète pour batterie 14 A (501 47 pour batterie 24 A).
501.34.0	1	Fil de masse complet (rupture au milieu).

NUMÉROS	Qté	DÉSIGNATIONS
501.35.0	2	Protège-cylindre ou (501 35 CR chromé).
501.36.0	1	Socle de réduction pour batterie de 14 A.
501.50.0	1	Cale caoutchouc pour batterie 14 A (501 49 pour 24 A).
501.52.0	2	Caoutchouc de repose-pied Wickers (troué).
501.53.0	1	Pied de béquille latérale avec attaches ressort.
501.54.0	1	Tête de béquille latérale avec attache ressort.
502.00.0	1	Selle complète.
503.02.0	1	Avertisseur de route Klaxon KM 4 grille chromé, 6 volts, 1 borne, antiparasité.
503.03.0	1	Avertisseur ville Klaxon Jericho ville D, 6 volts, 1 borne, antiparasité.
503.05.0	1	Support des avertisseurs.
504.07.0	1	Porte-bagages.
531.11.0	2	Amortisseur AR « Lelaurain ».
531.12.0	2	Gouon supérieur d'amortisseur AR.
570.11.0	1	Câblage du stop.
570.12.0	1	Câble de frein AR complet (sans axes).
570.15.0	1	Axe de chape de frein AR.
580.01.0	1	Réservoir d'essence.
580.02.0	1	Bouchon de réservoir d'essence (rond).
580.03.0	1	Silenbloc Ø 8 - Ø 16 L=37 de fixation de réservoir.
580.04.0/1	1	Tuyau de transfert d'essence du réservoir.
580.04.0/2	1	Tuyau d'essence gauche.
580.04.0/3	1	Tuyau d'essence droit.
580.09.0	1	Té de robinet d'essence.
601.01.0	1	Plaque de constructeur.
701.10.0	1	Axe de béquille centrale.
701.13.0	1	Butée caoutchouc de béquille centrale.
701.15.0	1	Axe de pédale de frein.
701.24.0	2	Rondelle caoutchouc de fixation de réservoir d'essence.
701.25.0	4	Rondelle de 8×30×2 de fixation de réservoir d'essence.
701.40.0	1	Axe d'articulation de béquille latérale.
701.41.0	1	Ressort de béquille latérale.
701.42.0	1	Attache de ressort sur béquille latérale.
701.43.0	1	Butée de kick.
701.56.0	2	Pipe caoutchouc (pour avertisseur).
704.15.0	1	Contacteur de stop.
704.25.0	2	Ecrou-papillon de 8/100 de fixation de selle.
770.04.0	22	Attache de câble électrique « Bowden ».
780.19.0	1	Robinet « Amero » complet.
30.203	2	Roulement à rouleaux coniques pour axe d'articulation.
55.706	4	Bouchon de selle.
	1	Batterie de 14 A.
	2	Clou cannelé de 4×8 (CTR 1) de fixation de plaque constructeur.
	2	Ecusson « Ratier » (sur réservoir).
	2	Graisseur Lub de 6.
	1	Rétroviseur.
	1	Ecrou H 8 pour fixation d'avertisseur route.
	1	Ecrou H 8 pour fixation d'avertisseur ville.
	2	Ecrou H 8 pour fixation du protège-cylindre.
	2	Ecrou H 8 pour fixation inférieure de porte-bagages.
	1	Ecrou H *bis* de 10/100 d'axe de pédale de frein.
	2	Ecrou H 12/150 pour fixation de broche avant moteur.
	2	Ecrou H 12/150 pour fixation de broche arrière moteur.
	2	Ecrou borgne de 6 de fixation supérieure de de porte-bagages.
	4	Ecrou borgne de 10/150 d'amortisseur AR Lelaurain ».
	1	Ecrou à créneaux de 10/150 de fixation de béquille centrale.
	1	Ecrou Simmonds de 8 de fixation centrale du réservoir.
	2	Goupille fendue V 1,5×15 d'axe du levier de câble de frein arrière.
	1	Goupille fendue de 2,5×30 d'axe d'articulation de béquille centrale.

NUMÉROS	Qté	DÉSIGNATIONS
		CADRE - ACCESSOIRES (Suite)
	1	Goupille fendue de 3×20 d'axe d'articulation de béquille latérale.
	2	Rondelle éventail de 6 pour fixation supérieure de porte-bagages.
	1	Rondelle éventail de 8 pour fixation d'avertisseur route.
	1	Rondelle éventail de 8 pour fixation d'avertisseur ville.
	2	Rondelle éventail de 8 pour fixation de protège-cylindre.
	2	Rondelle éventail de 8 pour fixation d'avertisseur ville.
	2	Rondelle éventail de 8 pour fixation inférieure de porte-bagages.
	1	Rondelle éventail de 10 pour axe de pédale de frein.
	1	Rondelle éventail de 10 pour plaque de fixation supérieure du moteur.
	4	Rondele éventail de 10 pour fixation des amortisseurs AR « Lelaurain ».
	2	Rondelle éventail de 12 pour fixation de broche AV moteur.
	2	Rondelle éventail de 12 pour fixation de broche AR moteur.
	2	Rondelle fibre de 6×12×1 d'axe d'articulation de fourche oscillante.
	1	Rondelle plate de 8×16×1 pour fixation d'avertisseur route.
	1	Rondelle plate de 8×16×1 pour fixation d'avertisseur ville.
	2	Rondelle plate de 8×16×1 pour fixation AV du réservoir.
	4	Rondelle plate de 10×30×2 pour fixation amortisseurs AR « Lelaurain ».
	1	Rondelle plate de 10,2×20×1 pour axe d'articulation de béquille centrale.
	3	Rondelle plate de 10,2×20×1 pour plaque de fixation supérieure de moteur.
	2	Rondelle plate de 12 pour axe d'articulation de béquille centrale.
	1	Vis H 8 - 15/12 pour fixation d'avertisseur route.

NUMÉROS	Qté	DÉSIGNATIONS
	1	Vis H 8 - 15/12 pour fixation d'avertisseur ville.
	2	Vis H 8 - 15/12 pour fixation avant du réservoir.
	2	Vis H 8 - 25/15 pour fixation inférieure de porte-bagages.
	2	Vis H 8 - 30/15 pour fixation de protège-cylindre.
	1	Vis H 8 - 45/15 pour fixation centrale du réservoir.
	1	Vis H 10 - 20/15 pour plaque de fixation supérieure de moteur.
	2	Vis H 10 - 40/20 pour fixation amortisseurs AR « Lelaurain ».
	2	Vis « Poelier » 6 - L=10 pour fixation supérieure de porte-bagages.

ACCESSOIRES

NUMÉROS	Qté	DÉSIGNATIONS
501.47.0	1	Sangle complète pour batterie de 24 A (supprimer 501 33 0).
501.49.0	1	Cale caoutchouc pour batterie de 24 A (supprimer 501 50 0 et 501 36 0).
501.51.0	1	Poignée de relevage sur garde-boue (supprimer le porte-bagages 504-07-0 et les deux tringles de garde-boue 504 06 0).
581.01.0	1	Support de sacoche gauche avec barrettes et boulons de fixation.
581.02.0	1	Support de sacoche droit avec barrettes et boulons de fixation.
581.03.0	1	Pompe P 75 « Tornade-Solibloc » 3×28 (avec raccord auto).
780.50.0	2	Sacoche.
781.54.0	1	Trousse à outils complète.
781.54.0/1	1	Trousse nue.
781.54.0/2	1	Clé à molette (ouverture 20).
781.54.0/3	1	Pince multiprises L 160.
781.54.0/5	1	Clé à bougie.
781.54.0/6	1	Tournevis.
781.54.0/7	3	Démonte-pneus.
781.56.0	1	Poïnpe à graisse.
781.60.0	1	Broche.
781.61.0	1	Rallonge de broche.
	1	Batterie de 24 A.

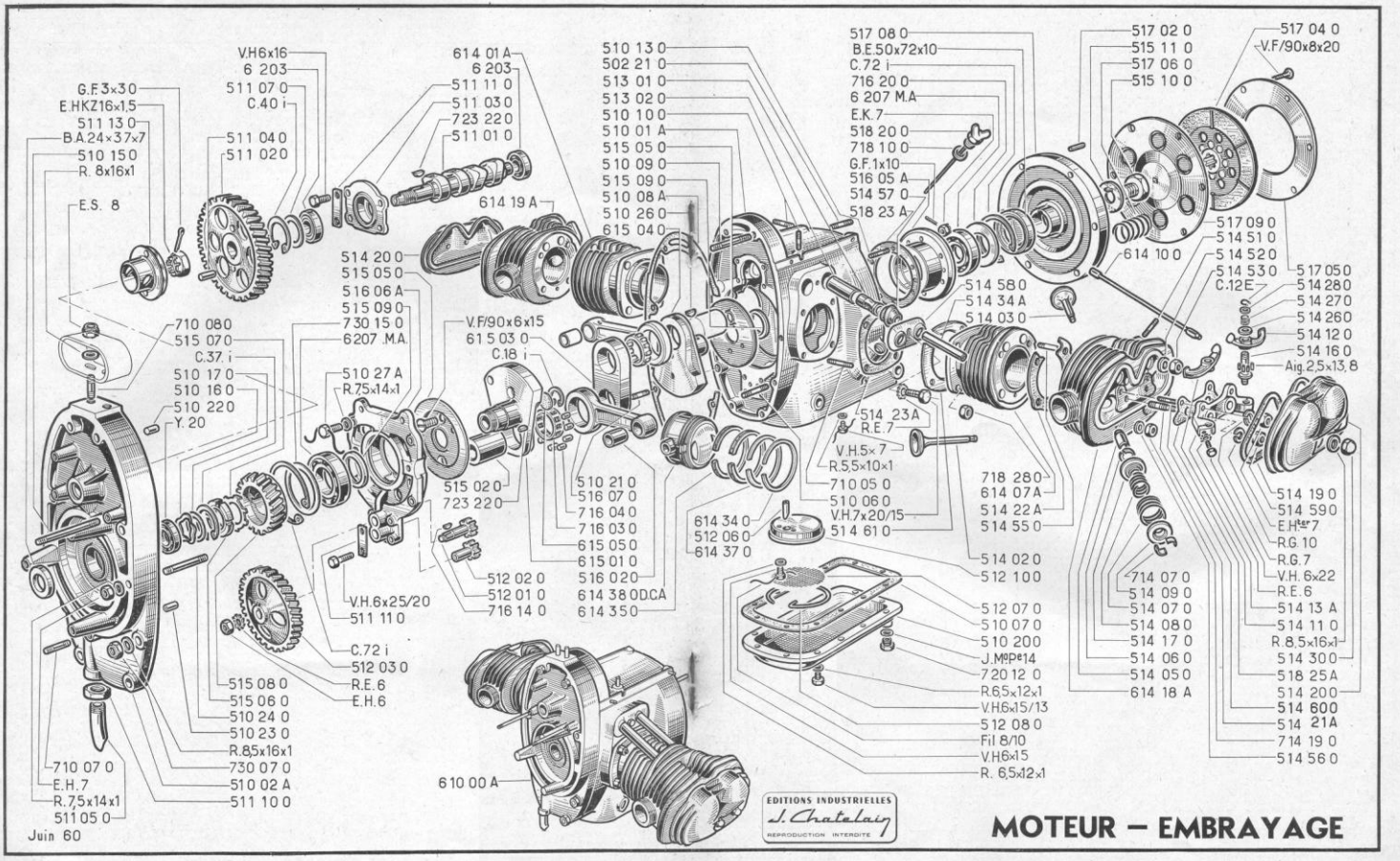
G.F.3x30
E.HKZ16x1,5
511 13 0
B.A.24x37x7
510 15 0
R. 8x16x1
E.S. 8
V.H6x16
6 203
511 07 0
C.40 i
511 04 0
511 02 0
614 01 A
6 203
511 11 0
511 03 0
723 22 0
511 01 0
614 19 A
510 13 0
502 21 0
513 01 0
513 02 0
510 10 0
510 01 A
515 05 0
510 09 0
515 09 0
510 08 A
510 26 0
615 04 0
517 08 0
B.E.50x72x10
C.72 i
716 20 0
6 207 M.A
E.K.7
518 20 0
718 10 0
G.F.1x10
516 05 A
514 57 0
518 23 A
517 02 0
515 11 0
517 06 0
515 10 0
517 04 0
V.F/90x8x20
517 09 0
514 51 0
514 52 0
614 10 0
514 53 0
C.12E
517 05 0
514 28 0
514 27 0
514 26 0
514 12 0
514 16 0
Aig.2,5x13,8
514 20 0
515 05 0
516 06 A
515 09 0
730 15 0
6207 .M.A
710 08 0
515 07 0
C.37 i
510 17 0
510 16 0
510 22 0
Y. 20
510 27 A
R.75x14x1
V.F/90x6x15
615 03 0
C.18 i
514 58 0
514 34 A
514 03 0
514 23 A
R.E.7
V.H.5x7
R.5,5x10x1
710 05 0
510 06 0
V.H.7x20/15
514 61 0
614 34 0
512 06 0
614 37 0
718 28 0
614 07 A
514 22 A
514 55 0
514 02 0
512 10 0
515 02 0
723 22 0
510 21 0
516 07 0
716 04 0
716 03 0
615 05 0
615 01 0
516 02 0
614 38 0D.CA
614 35 0
512 02 0
512 01 0
716 14 0
V.H.6x25/20
511 11 0
C.72 i
512 03 0
R.E.6
E.H.6
515 08 0
515 06 0
510 24 0
510 23 0
R.8,5x16x1
730 07 0
510 02 A
511 10 0
710 07 0
E.H.7
R.7,5x14x1
511 05 0
Juin 60
610 00 A
512 07 0
510 07 0
510 20 0
J.Mpe14
720 12 0
R.6,5x12x1
V.H.6x15/13
512 08 0
Fil 8/10
V.H.6x15
R. 6,5x12x1
714 07 0
514 09 0
514 07 0
514 08 0
514 17 0
514 06 0
514 05 0
614 18 A
514 19 0
514 59 0
E.Hter7
R.G.10
R.G.7
V.H. 6x22
R.E.6
514 13 A
514 11 0
R.8,5x16x1
514 30 0
518 25 A
514 20 0
514 60 0
514 21 A
714 19 0
514 56 0
EDITIONS INDUSTRIELLES
J. Chatelain
REPRODUCTION INTERDITE
MOTEUR — EMBRAYAGE

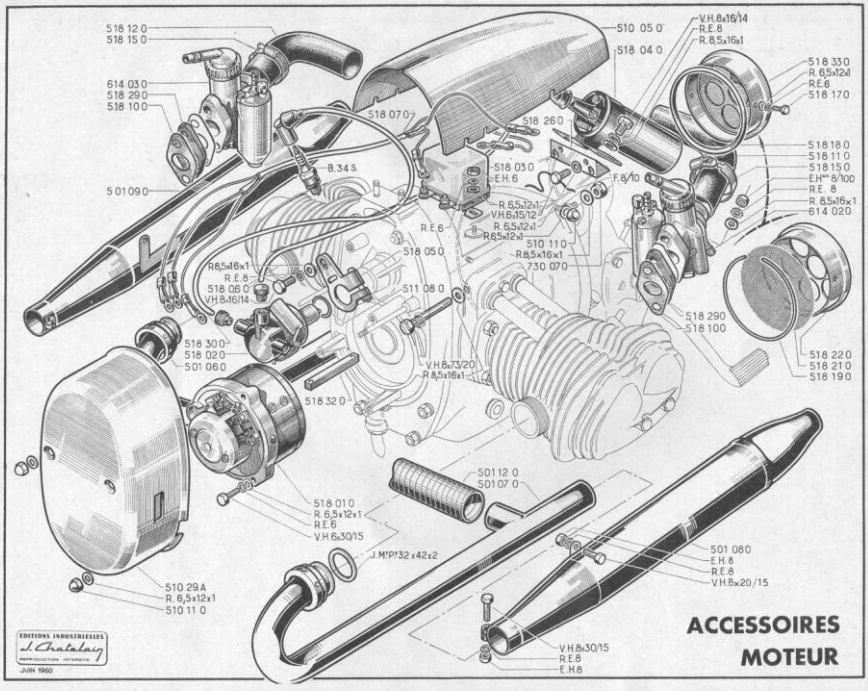
518 12 0
518 15 0
614 03 0
518 29 0
518 10 0
5 01 09 0
B.34 S.
518 07 0
510 05 0
V.H.8x16/14
R.E.8
R.8,5x16x1
518 04 0
518 33 0
R.6,5x12x1
R.E.6
518 17 0
518 26 0
518 18 0
518 11 0
518 15 0
EH^ter 8/100
R.E. 8
R.8,5x16x1
614 02 0
518 03 0
E.H.6
F.8/10
R.6,5x12x1
V.H.6x15/12
R.6,5x12x1
R.6,5x12x1
R.E.6
518 05 0
510 11 0
R.8,5x16x1
730 07 0
R.6,5x16x1
R.E.8
518 06 0
V.H.8x16/14
511 08 0
518 29 0
518 10 0
518 30 0
518 02 0
501 06 0
V.H.8x73/20
R.8,5x16x1
518 22 0
518 21 0
518 19 0
518 32 0
501 12 0
501 07 0
518 01 0
R.6,5x12x1
R.E.6
V.H.6x30/15
J.M^P.P.32x42x2
501 08 0
E.H.8
R.E.8
V.H.8x20/15
510 29 A
R.6,5x12x1
510 11 0
V.H.8x30/15
R.E.8
E.H.8
EDITIONS INDUSTRIELLES
J. Chatelain
REPRODUCTION INTERDITE
JUIN 1960
ACCESSOIRES
MOTEUR

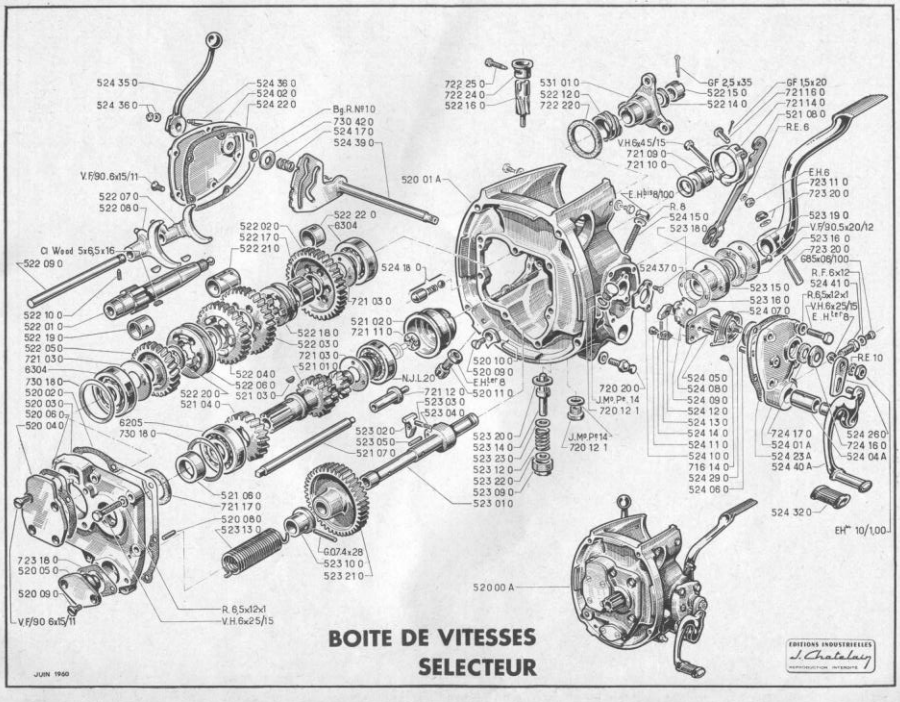
524 35 0
524 36 0
524 36 0
524 02 0
524 22 0
Bg.R.N°10
730 42 0
524 17 0
524 39 0
V.F/90.6x15/11
522 07 0
522 08 0
522 22 0
6304
522 02 0
522 17 0
522 21 0
Cl Wood 5x6,5x16
522 09 0
524 18 0
721 03 0
522 10 0
522 01 0
522 19 0
522 05 0
721 03 0
6304
730 18 0
520 02 0
520 03 0
520 06 0
520 04 0
522 18 0
522 03 0
721 03 0
521 01 0
521 02 0
721 11 0
522 04 0
522 06 0
521 03 0
522 20 0
521 04 0
N.J.L.20
721 12 0
523 03 0
523 04 0
6205
730 18 0
523 02 0
523 05 0
521 07 0
521 05 0
721 17 0
520 08 0
523 13 0
G074x28
523 10 0
523 21 0
723 18 0
520 05 0
520 09 0
V.F/90 6x15/11
R.6,5x12x1
V.H.6x25/15
722 25 0
722 24 0
522 16 0
531 01 0
522 12 0
722 22 0
GF 2,5x35
522 15 0
522 14 0
GF 1,5x20
721 16 0
721 14 0
521 08 0
R.E.6
V.H.6x45/15
721 09 0
721 10 0
520 01 A
E.H^ter 8/100
R.8
524 15 0
523 18 0
E.H.8
723 11 0
723 20 0
523 19 0
V.F/90.5x20/12
523 16 0
723 20 0
685x08/100
524 37 0
R.F.6x12
524 41 0
R.6,5x12x1
V.H.6x25/15
E.H^ter 8
523 15 0
523 16 0
524 07 0
R.E 10
520 10 0
520 09 0
E.H^ter 8
520 11 0
720 20 0
J.M^P.P.14
720 12 1
J.M^P.P.14
720 12 1
524 05 0
524 08 0
524 09 0
524 12 0
524 13 0
524 14 0
524 11 0
524 10 0
716 14 0
524 29 0
524 06 0
524 17 0
524 01 A
524 23 A
524 40 A
524 26 0
524 16 0
524 04 A
524 32 0
EH^ter 10/1,00
523 20 0
523 14 0
523 23 0
523 12 0
523 22 0
523 09 0
523 01 0
520 00 A
EDITIONS INDUSTRIELLES
J. Chatelain
REPRODUCTION INTERDITE
JUIN 1960
BOITE DE VITESSES
SELECTEUR

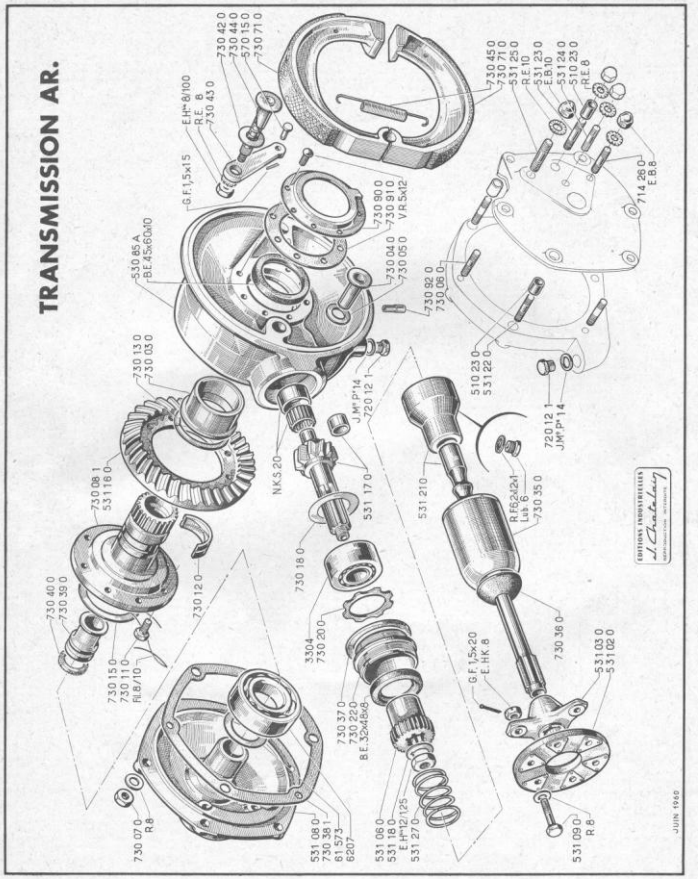
TRANSMISSION AR.
730 42 0
730 44 0
730 45 0
730 71 0
E.H^e 8/100
R.E. 8
730 43 0
G.F.1,5x15
530 85 A
B.E.45x60x10
730 13 0
730 03 0
730 08 1
531 18 0
730 40 0
730 39 0
730 15 0
730 110
R.8/10
730 12 0
730 07 0
R.8
531 08 0
730 38 1
61 573
6207
730 18 0
NK.5.20
J.M^e P 14
720 12 1
531 17 0
3304
730 20 0
730 37 0
730 22 0
B.E. 32x45x8
531 06 0
531 18 0
E.H^e 12/125
531 27 0
730 90 0
730 91 0
V.R.5x12
730 04 0
730 05 0
730 92 0
730 06 0
531 210
R.F.6,2x1
J.F.6
730 35 0
730 36 0
G.F.1,5x20
E.HK.8
531 03 0
531 02 0
531 09 0
R.8
730 45 0
730 71 0
531 25 0
E.F.10
R.31 23 0
E.B.10
531 24 0
510 23 0
R.E.8
714 26 0
E.8.8
510 23 0
531 22 0
720 12 1
J.M^e P 14
EDITIONS INDUSTRIELLES
L. Chatelain
REPRODUCTION INTERDITE
JUIN 1960

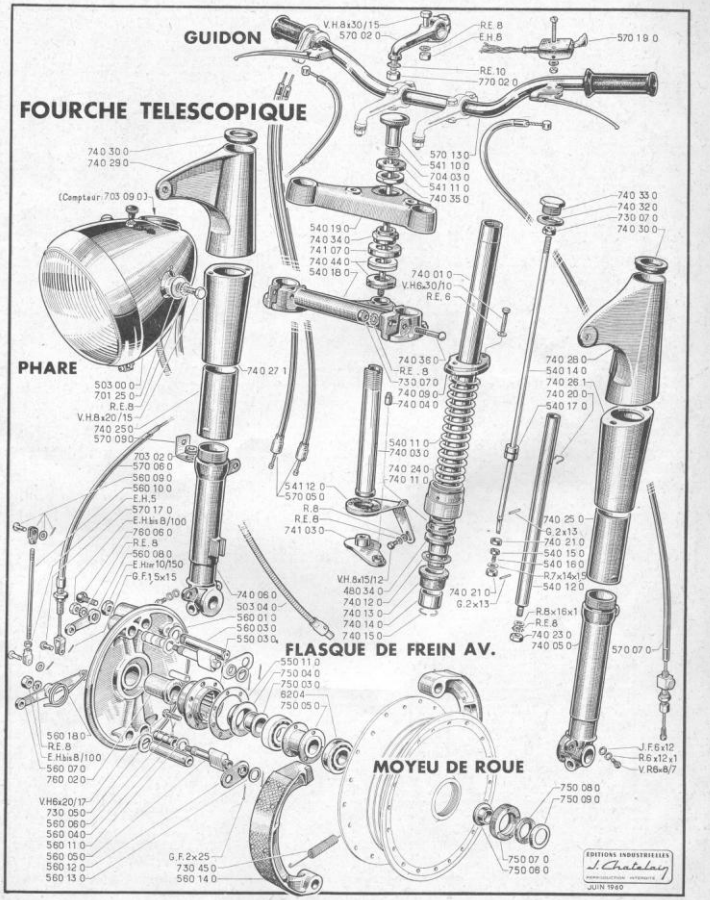
GUIDON
V.H.8x30/15
570 02 0
R.E.8
E.H.8
570 19 0
R.E.10
770 02 0
FOURCHE TELESCOPIQUE
740 30 0
740 29 0
(Compteur 703 09 0)
570 13 0
541 10 0
704 03 0
541 11 0
740 35 0
740 33 0
740 32 0
730 07 0
740 30 0
540 19 0
740 34 0
741 07 0
740 44 0
540 18 0
740 01 0
V.H.6x30/10
R.E.6
PHARE
503 00 0
701 25 0
R.E.8
V.H.8x20/15
740 25 0
570 09 0
740 27 1
740 36 0
R.E.8
730 07 0
740 09 0
740 04 0
740 28 0
540 14 0
740 26 1
740 20 0
540 17 0
703 02 0
570 06 0
560 09 0
560 10 0
E.H.5
570 17 0
E.H.8x8/100
760 06 0
R.E.8
560 08 0
E.H.8x10/150
G.F.1,5x15
540 11 0
740 03 0
740 24 0
740 11 0
541 12 0
570 05 0
R.8
R.E.8
741 03 0
740 25 0
G.2x13
740 21 0
540 15 0
540 16 0
R.7x14x15
540 12 0
V.H.8x15/12
480 34 0
740 12 0
740 13 0
740 14 0
740 15 0
740 21 0
G.2x13
R.8x16x1
R.E.8
740 23 0
740 05 0
570 07 0
740 08 0
503 04 0
560 01 0
560 03 0
550 03 0
FLASQUE DE FREIN AV.
550 11 0
750 04 0
750 03 0
620 4
750 05 0
560 18 0
R.E.8
E.H.8x8/100
560 07 0
760 02 0
V.H.6x20/17
730 05 0
560 06 0
560 04 0
560 11 0
560 05 0
560 12 0
560 13 0
G.F.2x25
730 45 0
560 14 0
MOYEU DE ROUE
750 08 0
750 09 0
750 07 0
750 08 0
J.F.6x12
R.6x12x1
V.R.6x8/7
EDITIONS INDUSTRIELLES
L. Chatelain
REPRODUCTION INTERDITE
JUIN 1960

ROUES

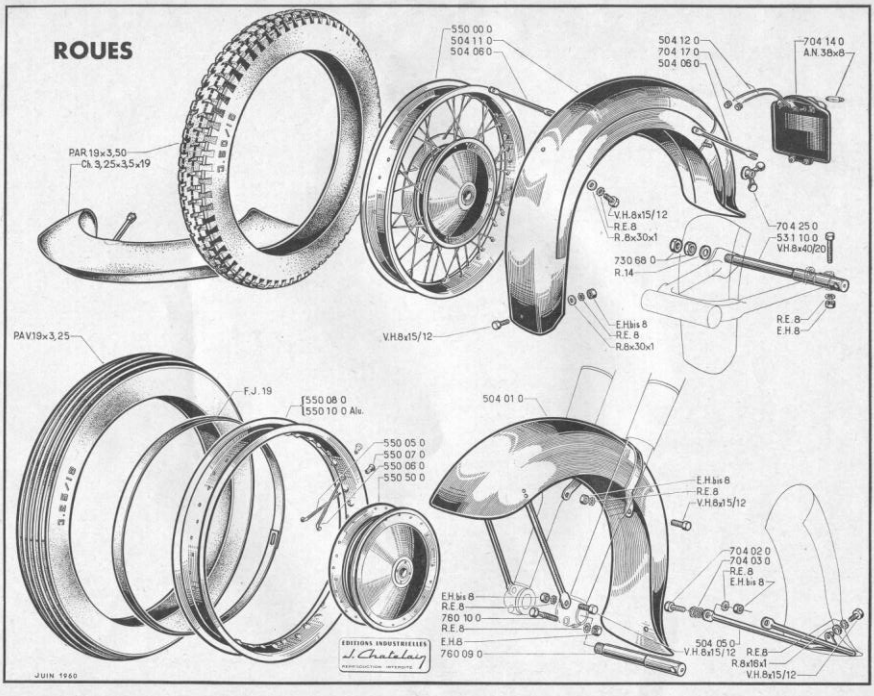

CADRE – ACCESSOIRES

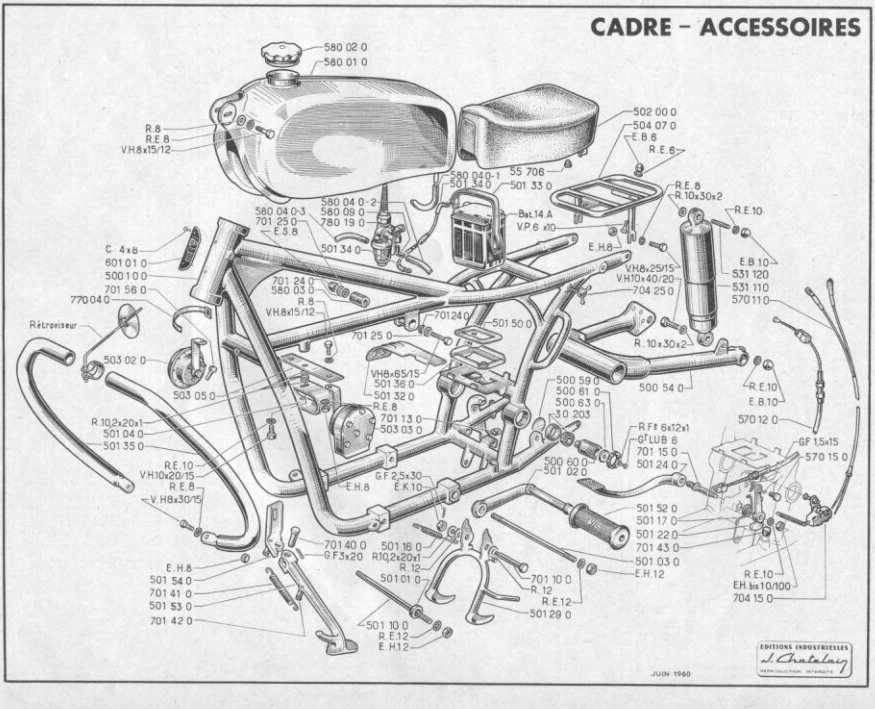

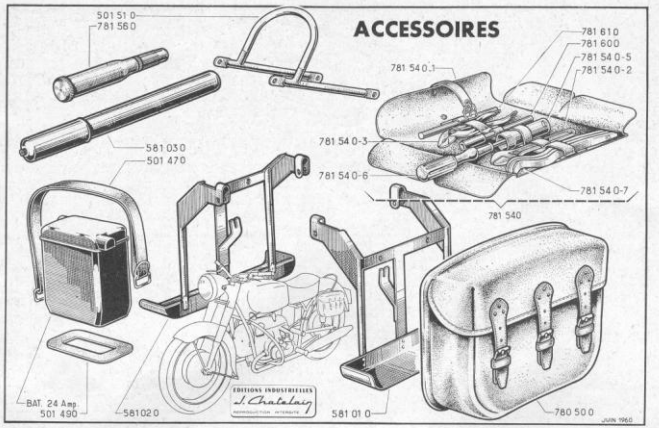

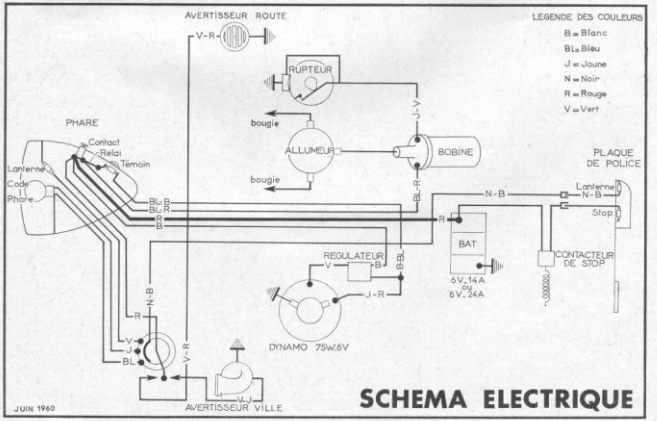

DESCRIPTION - RÉGLAGES PRINCIPAUX

1 - PARTIE MOTEUR

GÉNÉRALITÉS

Le moteur est un « flat twin » de 600 cm³ de cylindrée, alésage 72 mm, course 73 mm. Rapport volumétrique 7,8 à 1. Puissance 32 ch. à 6.500 tr/mn mesurée en sortie de boîte. Carter moteur coulé d'une seule pièce en alliage d'aluminium. Les manetons sont emmanchés à la presse dans les flasques du vilebrequin. Les bielles tourillonnent sur les manetons par l'intermédiaire de 12 galets de 7 × 10 mm.

DISTRIBUTION

Les soupapes en tête sont disposées en « V », elles sont commandées depuis un arbre à cames, unique, par l'intermédiaire de tiges et culbuteurs. (Ces derniers étant montés sur aiguilles.) L'arbre à cames porté par des roulements à billes est entraîné par des pignons silencieux à taille hélicoïdale.

DIAGRAMME DE DISTRIBUTION

Avance - Ouverture - Admission : 40° avant PMH
Retard - Fermeture - Admission : 80° après PMB
Avance - Ouverture - Echappement : 80° avant PMB
Retard - Fermeture - Echappement : 40° après PMH

JEUX AUX CULBUTEURS

Admission : 0,15 mm.
Echappement : 0,20 mm.

ALIMENTATION

Elle se fait par deux carburateurs BING de 26 mm de passage de gaz.

Réglages :
Gicleur principal : 130.
Gicleur ralenti : 35.
Position aiguille : 2e cran.

ALLUMAGE

L'allumage s'effectue par batterie et bobine.

La dynamo de 75 Watts, située en bout de vilebrequin est entraînée par un élément élastique constitué par un empillage de lames de ressort.

Les bougies sont des 34 S Marchal, écartement des électrodes 0,6 mm.

Ecartement des contacts du rupteur (vis platinées) : 0,45 mm.

2 - PARTIE CYCLE

TRANSMISSION

L'embrayage à disque unique travaille à sec, il est situé dans un logement indépendant placé entre le carter moteur et le carter de boîte de vitesses. Le carter de boîte, proprement dit est accolé au carter moteur. Les 4 vitesses sont commandées par un sélecteur actionné par le pied gauche. La transmission secondaire s'effectue par un arbre en acier, il est raccordé à la sortie de boîte par un flector et sur pignon d'attaque du couple conique par un manchon cannelé.

CADRE ET SUSPENSIONS

Le cadre, en tubes d'acier, est du type à double berceau. Il comporte à l'avant, une fourche télescopique classique et, à l'arrière, une fourche oscillante dont l'axe est monté sur roulements Timken. Les suspensions avant et arrière sont pourvues d'amortisseurs hydrauliques télescopiques « Lelaurain » à double effet.

FREINS

Les moyeux freins, en alliage léger, nervurés, sont frettés fonte. Le frein avant est équipé de garniture de 35 mm de largeur, les mâchoires sont actionnées chacune par une came, ce qui fait bénéficier les deux mâchoires de l'effet auto-serreur.

Le frein arrière ne comporte qu'une simple came, ses garnitures ont une largeur de 25 mm. Les deux tambours ont un diamètre de 200 mm.

ESSENCE ET HUILES A UTILISER

Essence : super-carburant (pour l'utilisation de l'essence ordinaire un réglage spécial est prévu).

Huile :
- *Carter moteur - Carter de boîte et Carter de Pont* (couple conique) : Utiliser BP ENERGOL OIL SAE 40 (non détergente).
- *Fourche :* Utiliser BP ENERGOL MOTOR OIL SAE 10 W (non détergente).

Graisse :
- *Entraîneur de couple :* Utiliser BP ENERGOL L2.
- *Suspension arrière :* Utiliser BP ENERGOL L2.
- *Pédale de sélecteur :* Utiliser BP ENERGOL L2.
- *Moyeux de roues :* Utiliser BP ENERGOL L2.

TABLEAU DE GRAISSAGE

Poste	DÉSIGNATION	500	1.500	3.000	4.500	6.000	Périodiquement : tous les .... km
	Moteur :						
1	Vidange et remplissage du carter, huile 2 litres....	×	×	×	×	×	**2.000**
	Boîte de vitesses :						
2	Vidange et remplissage, huile 1 litre.....		×			×	**6.000**
3	Vérification du niveau, compléter au besoin	×		×	×		**2.000**
4	**Entraîneur de couple**		×	×	×	×	**4.000**
5	**Couple conique :**						
	Vidange et remplissage, huile 0,150 litre		×			×	**6.000**
6	Vérification du niveau, compléter au besoin	×		×	×		**2.000**
7	**Fourche :**						
	Vidange et remplissage, huile 0,150 litre par bras..	×				×	**6.000**
8	**Câbles, articulations, bras oscillants,** etc...			×			**4.000**
9	**Roues :**						
	Moyeux, vérifier et graisser à	20.000 km et tous les					**20.000**

VÉRIFICATIONS - CONTROLES

Poste	Entretien destiné à éliminer les pannes éventuelles	500	1.500	3.000	4.500	6.000	Périodiquement : tous les .... km
1	**Direction :**						
	Vérifier l'absence de jeu	×		×		×	**6.000**
2	**Roues :**						
	Vérifier la tension des rayons, les resserrer si besoin est, contrôler le centrage de la jante, meuler les têtes de rayons par trop saillantes, vérifier l'équilibrage		×			×	**6.000**
3	**Bras oscillant :**						
	Vérifier l'absence de jeu		×			×	**12.000**
4	**Boulonnerie :**						
	Vérifier le serrage en utilisant les clés appropriées.	×		×		×	**6.000**
5	**Poignée de gaz :**						
	Vérifier le fonctionnement, graisser au besoin	×	×	×		×	**4.000**
6	**Câbles et gaines :**						
	Supprimer le jeu survenu après tassement, graisser		×	×		×	**6.000**
7	**Culbuteurs :**						
	Vérifier le réglage à froid (admission 15/100, échappement 20/100)	×	×	×		×	**6.000**
8	**Bougies :**						
	Nettoyage, réglage (écartement des électrodes 6/10) Marchal 34 S, Rupteur 4/10		×			×	**6.000**
9	**Filtre à air :**						
	Nettoyer à l'essence, sécher et tremper l'élément dans l'huile moteur		×			×	**6.000**
10	**Carburateur :**						
	Nettoyer la cuve et les gicleurs, ainsi que le filtre à essence		×			×	**6.000**
11	**Freins :**						
	Contrôler et régler	×	×	×		×	**6.000**
12	**Allumage :**						
	Contrôle de la dynamo (charbons) et calage de l'avance automatique		×			×	**12.000**

E. I. J. C. - 32, RUE HUDRY, COURBEVOIE - DÉF. 41-04 — 3.000-12-1960

IMP. MALÉVA - BOULOGNE - MOL. 12-57